Nr. 698 Hängebrücke Spissibach

# Kräfteverlauf Fundamente

Seilkraft
Tragsicherheit nach GN: 1789 kN
Berechnung ⌀ 60 mm

## Schnitt A-A 1:50

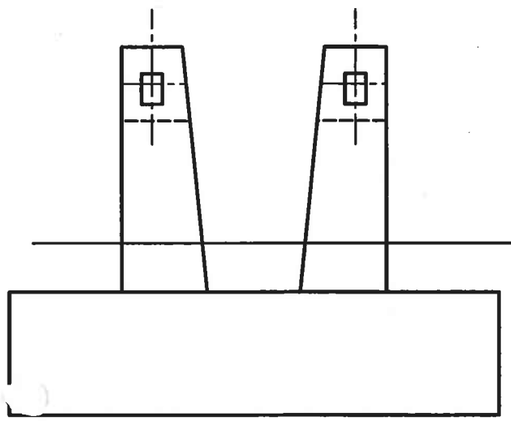

## Ansicht B-B 1:50

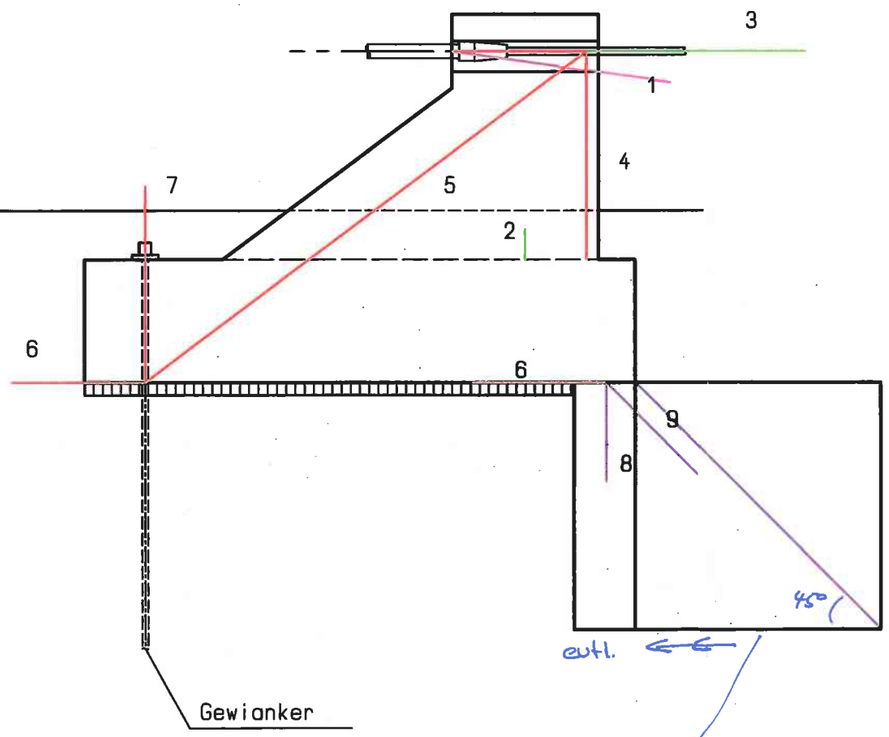


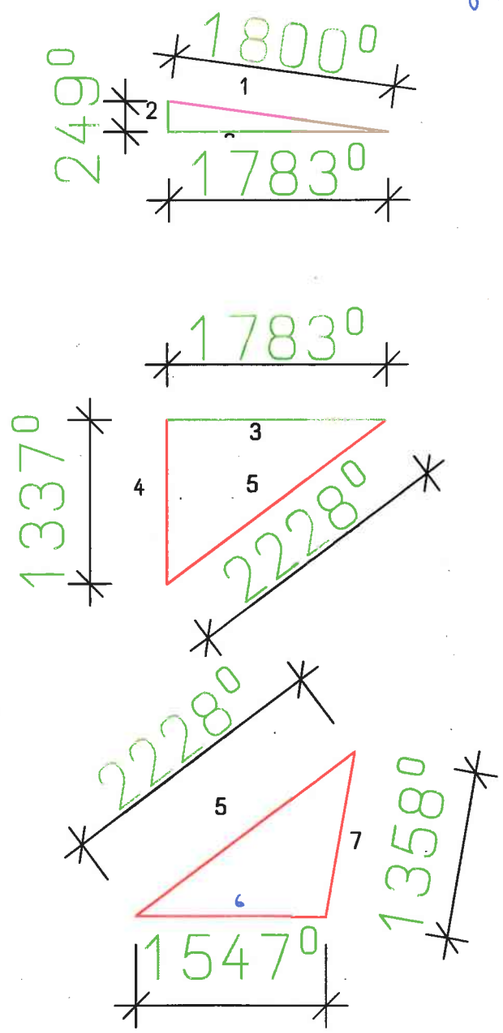


Cedrus Auflagerreaktionen

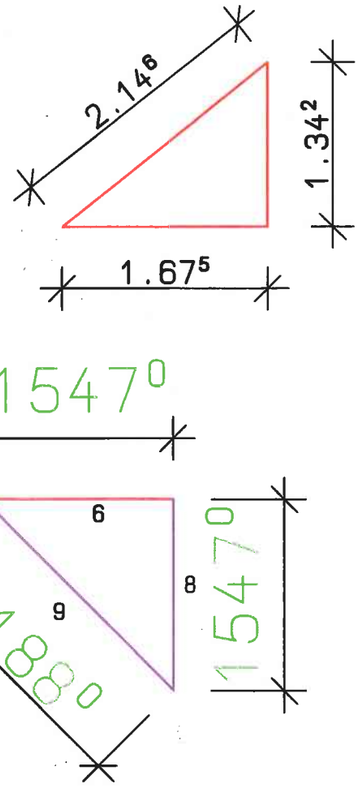


→ 6 = 1547 kN

$$V_R = \frac{f_y \cdot A_{sw}}{\sqrt{3}}$$

$f_y = 435\ N/mm^2$

$$A_{swert} = \frac{V_R \cdot \sqrt{3}}{f_y} = 6159\ mm^2$$

zB 5⌀40 $A_{svorh}$: 6283 mm²