PANORAMA RUNDWEG THUNERSEE
www.brueckenweg.ch

# AUSFÜHRUNGSPROJEKT

Verein Panorama Rundweg Thunersee
Höheweg 22
3626 Hünibach

## Fussgänger - Hängebrücke Spissbach

## Widerlager Ost und West
## Geometrieplan Anker + Pfähle 1:50


Anbieter:

**Emch+Berger AG Bern**
Niederlassung Spiez
Seestrasse 7
CH-3700 Spiez
Tel. +41 33 650 75 75
www.emchberger.ch

**Ingenieurbüro Weder AG**
Hoch- und Tiefbau, Vermessungen
Furkastrasse 4, 3904 Naters
Tel.: +41 (0)27 923 81 67
E-mail: wederag@rhone.ch

**Fels u. Steinschlagsicherungs AG,** 3953 Inden,
Natel: 079/489/39/08, www.opal-ag.ch


| Datum | Gez. | Kontr. | Bemerkungen |
|---|---|---|---|
| 30.11.2010 | PZ | RG | |

Plan-Nr.: 698-05

| | | | |
|---|---|---|---|
| 30.11.2010 | PZ | RG | |

60 x 95

## Grundriss 1:50

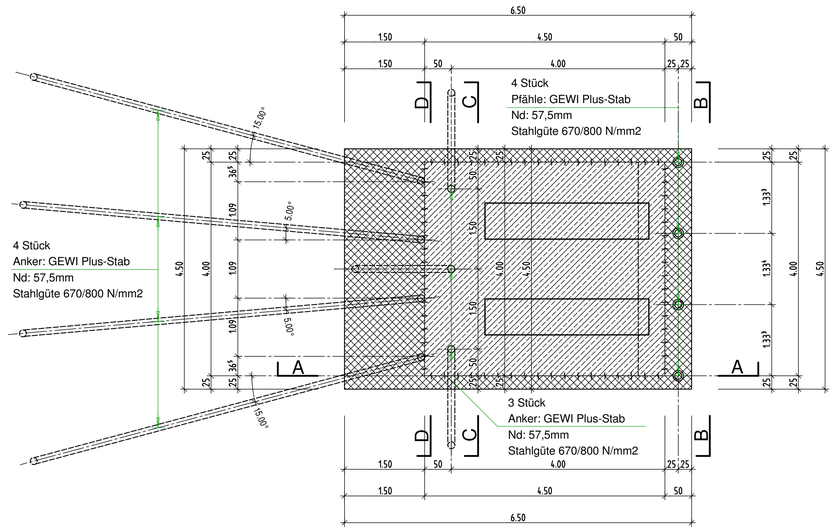


## Schnitt A - A 1:50

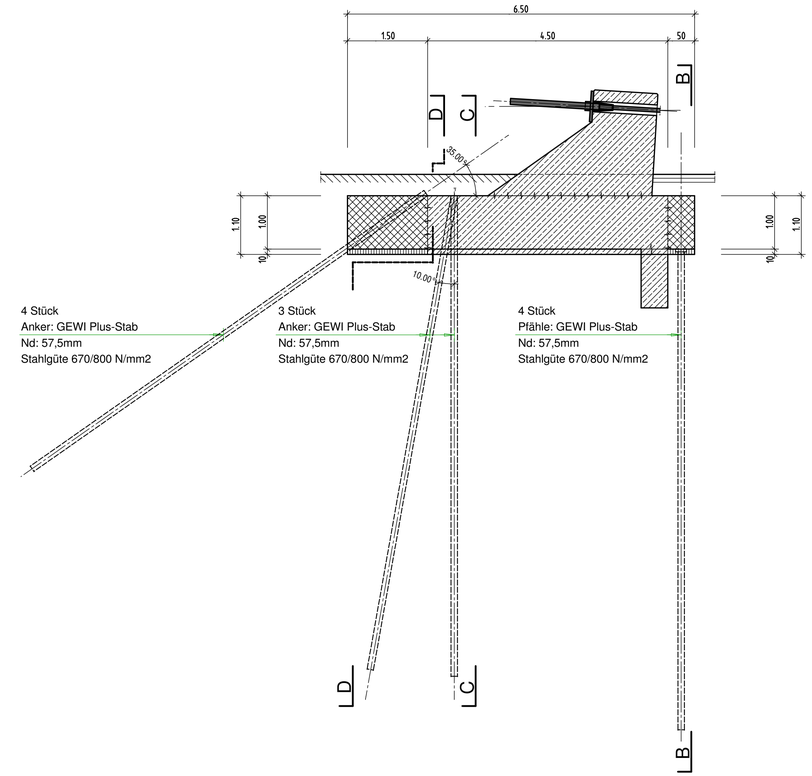


## Schnitt B - B 1:50

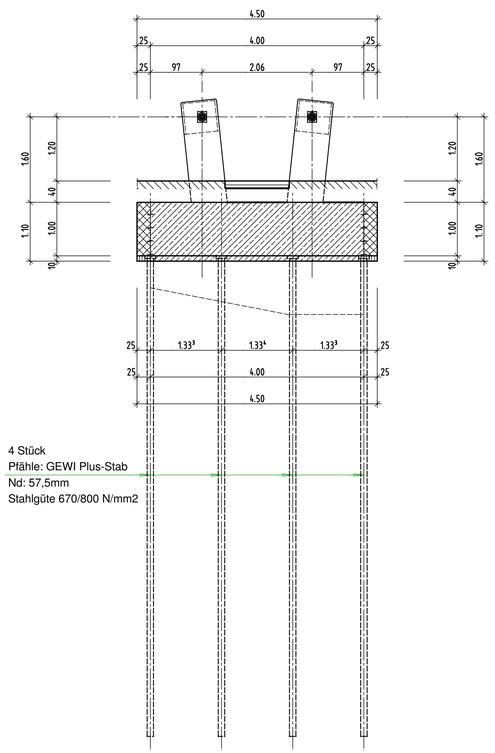


## Schnitt C - C 1:50

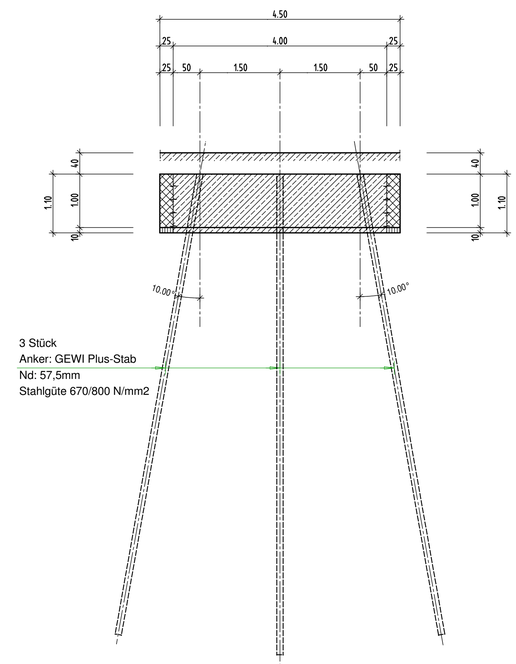


## Schnitt D - D 1:50

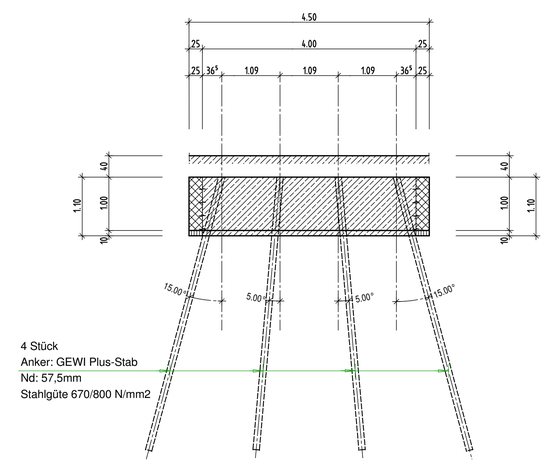


| | Bauteil | Baustoffe und Baumaterial | | | | | | |
|---|---|---|---|---|---|---|---|---|
| | | Druckfestigkeitsklasse | Gösstorm | Expositionsklasse | Chloridgehaltklasse | Konsistenzklasse | NPK-Bezeichnung |
| BETON | Magerbeton | C 12/15 | o max. = 32 mm | XF1 | Cl 0.10 | C 3 | |
| | Füllbeton | C 16/20 | o max. = 32 mm | XF1 | Cl 0.10 | C 3 | |
| | Bodenplatte | C 30/37 | o max. = 32 mm | XC4 | Cl 0.10 | C 3 | NPK C |
| | Wände / Brüstungen | C 30/37 | o max. = 32 mm | XC4 | Cl 0.10 | C 3 | NPK C |
| SCHALUNG | Bodenplatte | Typ 1 | Eisenüberdeckung aussen 40mm / innen 40mm | | | | |
| | Wände / Brüstungen | Typ 2 | Eisenüberdeckung aussen 40mm / innen 40mm | | | | |
| BEWEHRUNG | alle | Stahl S550 | Stahlliste Nr. | | | | |
| | | Stahl S550 | Netzliste Nr. | | | | |
| | | | EBEA-Liste Nr. | | | | |
| | | | Materialliste Nr. | | | | |

BAUKONTROLLE Die Verwendung von Betonzusätzen ist von der Bauleitung genehmigen zu lassen. Die Bauleitung ist mindestens 24 Stunden vor Beginn des Betonieren zu benachrichtigen.
Tel. 027 / 923 81 67

Sämtliche Masse sind vom Unternehmer auf dem Bau zu kontrollieren !

Die SUVA-Vorschriften sind unbedingt einzuhalten !

Beton

Magerbeton

BESTEHEND